Moustiquaire porte enroulable

InsectiDoor

- Enroulable de grandes dimensions
- Tube d'enroulement central pour une meilleure tenue au vent
- Seuil extra-plat idéal pour mobilité réduite
- Manœuvre souple et discrète
- Profils de rattrapage de seuil incliné
- Pose et dépose facile pour l'hivernage de la partie mobile

RÉSISTE AU VENT

L'InsectiDoor Simple est conçue pour résister à des vents forts (équivalent à Force 5 sur l'échelle de Beaufort avec une toile classique).

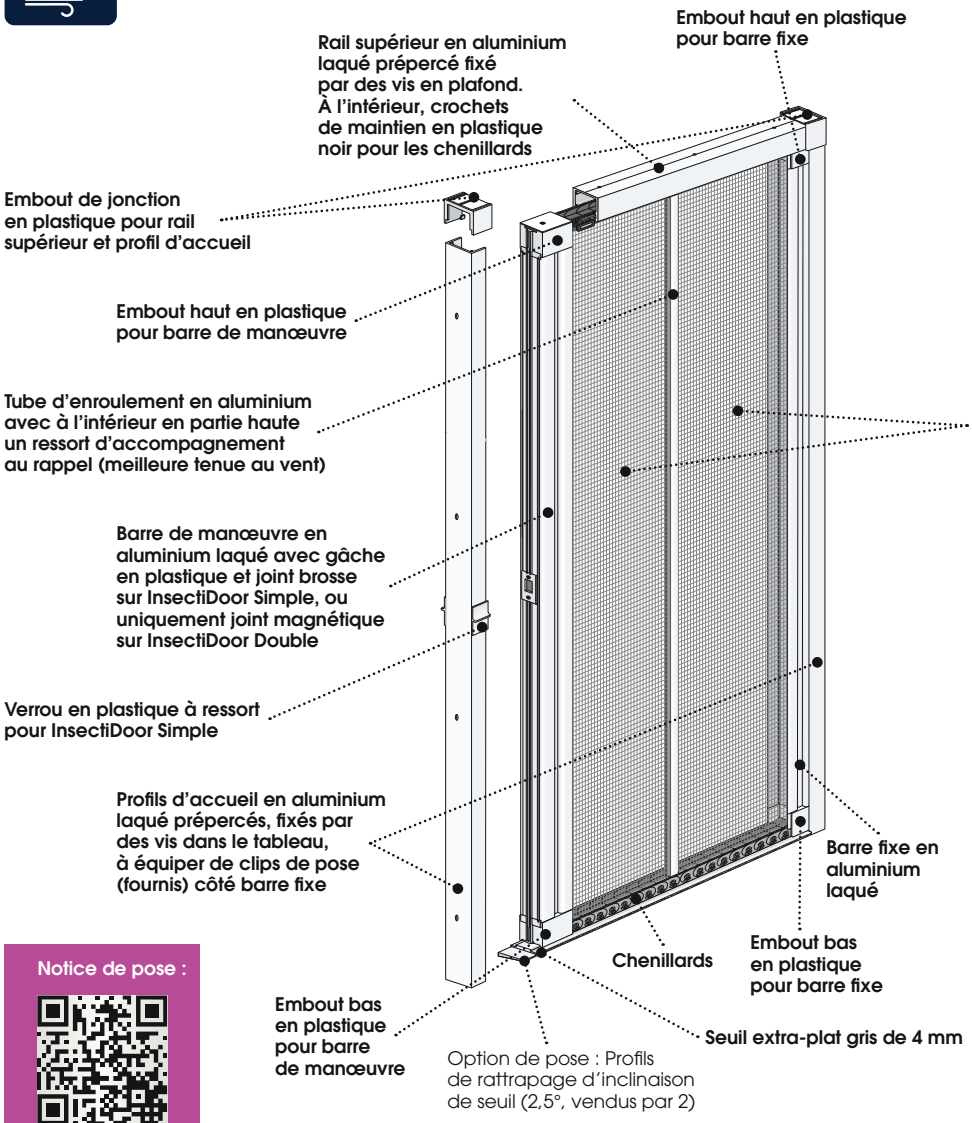

Notice de pose :

Coloris disponibles

RAL 9010 Mat | RAL 8019 Mat | RAL 1015 Mat | RAL 7016 Mat | RAL spécial*

Accessoires plastiques :
Coloris assortis au profil (par défaut : blanc pour blanc ou noir pour les autres coloris). Autres assortiments possibles sur demande.

Toiles moustiquaire

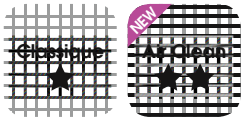

Plus de détails techniques, page 213.

Manœuvre

Par accompagnement de la barre de manœuvre, avec blocage ou déblocage par verrou à ressort sur InsectiDoor Simple ou verrouillage par joint magnétique sur InsectiDoor Double.

*Options soumises à plus-value.
Plus de détails techniques page suivante.
À noter, suivant l'évolution de nos produits, le descriptif peut être modifié.

Variante

InsectiDoor Double

Fermeture avec joint magnétique.
Possibilité d'avoir un axe décentré : nous consulter.

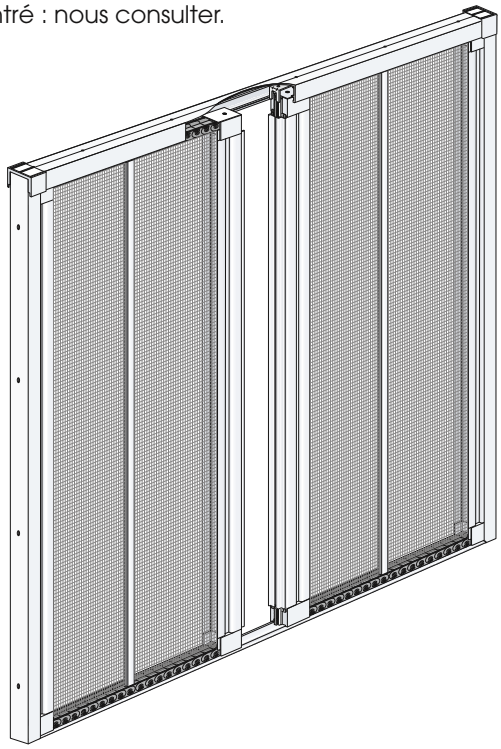

RÉSISTE AU VENT

L'InsectiDoor Double est conçue pour résister à des vents forts (équivalent à Force 4 sur l'échelle de Beaufort avec une toile classique).

Prise de mesures

Mesures à prendre en 3 points différents.

Conseil pour le poseur : Pour vous garantir une bonne pose, pensez à repérer par un coup de crayon là où vous avez pris les mesures.

Largeur de commande : Plus grande largeur du tableau sans retirer de jeu.

Hauteur de commande : Plus petite hauteur (h) et plus grande hauteur (H) du tableau sans retirer de jeu.

Attention !
H-h doit être inférieure ou égale à 10 mm.

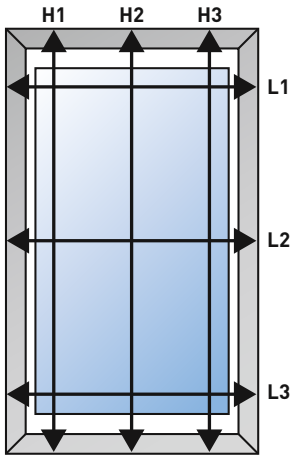

Limites dimensionnelles

	1 vantail	2 vantaux
L mini	600 mm	1200 mm
L maxi	1600 mm	3200 mm
H maxi	2600 mm	2600 mm
S maxi	4,16 m²	8,32 m²

Tolérances de fabrication (hors toile)
L : ± 2 mm, H : ± 2 mm.

Tolérances d'équerrage :
Déviation de toile, tube et barre de manœuvre : ± 6 mm/m*, maxi ± 15 mm.

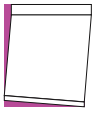

*Basée sur la plus grande dimension.

Tarifs des options

	INTITULÉ DE L'OPTION		PRIX
POSE	Paire de profils de rattrapage d'inclinaison de seuil		Voir prix indiqués sous la grille
	Joint-mousse adhésif d'étanchéité		27€ / rouleau de 8 m
LAQUAGE	RAL SPÉCIAL Forfait par coloris et commande	RAL classique. Aspect mat, satiné ou brillant. Accessoires noirs.	240€ + 70€ / vantail
		RAL de teinte issu de poudre de marque spécifique (Technal, AkzoNobel, Futura, Mineral Axalta, Alesta Dupont, …) ou RAL classique. Aspect métallisé, texturé, nacré, sablé, grainé, … Accessoires noirs.	Nous consulter
ESTHÉTIQUE	Autres assortiments de coloris des accessoires	Coloris blanc ou noir.	Sans supplément

Je passe commande.

Détails techniques

Encombrements de pose

Côté barre fixe

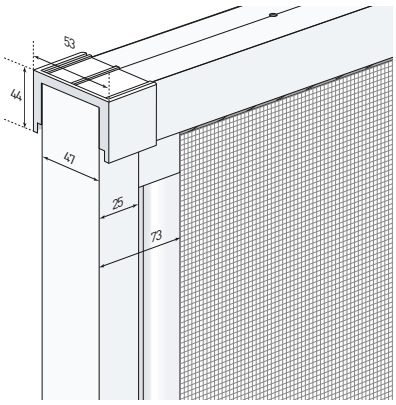

Côté barre de manœuvre

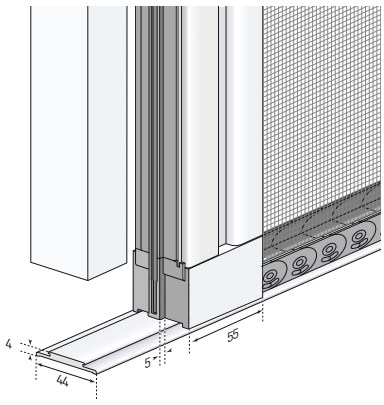

Jonction centrale modèle double : 114 mm.

Option de pose
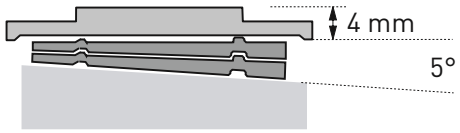
Profil de rattrapage d'inclinaison de seuil en aluminium (5°)